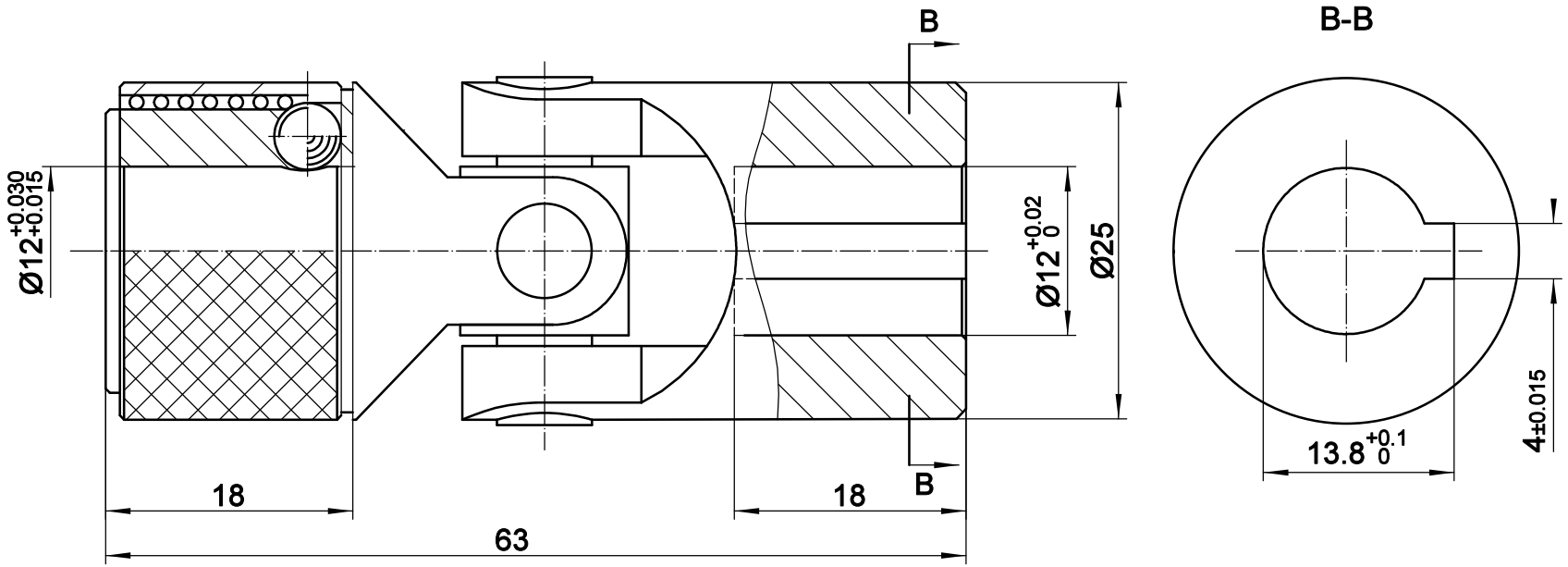

Technical data

1, Nominal torsion 12N.M
2, Maximum speed 1000RPM

标记	处数	更改文件名	签 字	日 期
设 计	陈			
			日 期	

米什金自动化科技有限公司
MISHJIN AUTOMATION TECHNOLOGY CO. LTD

客户代码		比 例	
产品编码		1:1	
共 张		第 张	

Type GR Precision Universal Joints

02GR-YA12-YA12

2016-7-10